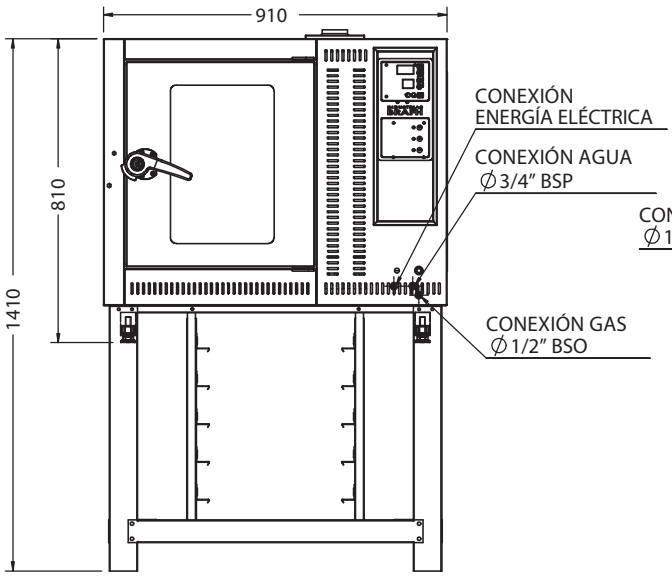

VISTA FRONTAL

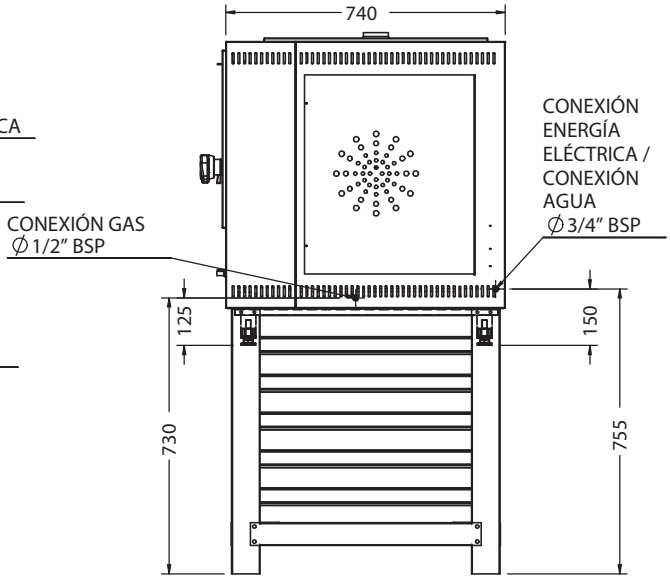

VISTA SUPERIOR

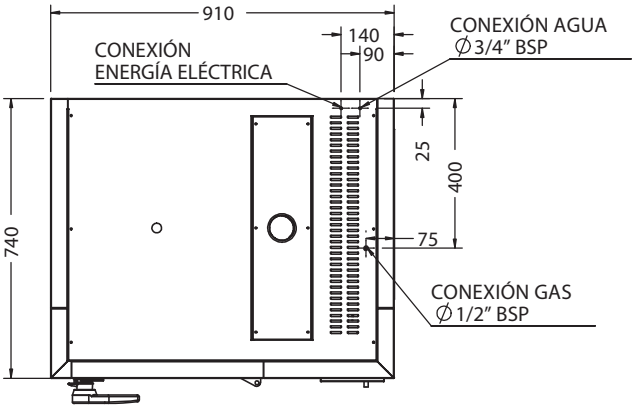

VISTA SUPERIOR

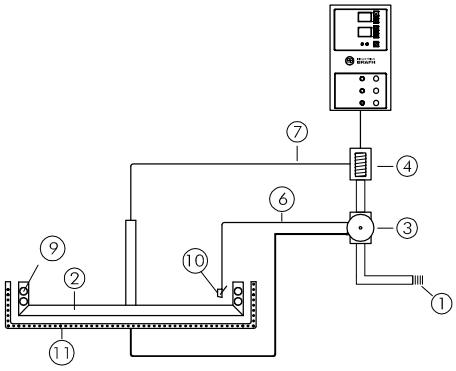

NOTA: EN LA PARTE SUPERIOR DEL HORNO SE ENCUENTRA LA SALIDA DE LOS GASES DE COMBUSTIÓN. EXISTEN DOS FORMAS DE REALIZAR LA EXTRACCIÓN DE LOS MISMOS.
EN FORMA DIRECTA: COLOCANDO EL HORNO BAJO UNA CAMPANA DE EXTRACCIÓN
EN FORMA INDIRECTA: VINCULANDO LA SALIDA DE LOS GASES DE COMBUSTIÓN CON EL EXTERIOR A TRAVÉS DE UN SISTEMA DE DUCTOS

MATRÍCULA Nº 1765

INYECTORES (GAS NATURAL)

DIÁMETRO	CANT.	Kcal/H	TOTAL (Kcal/H)
1,00	1	1,475	1,475
1,20	4	2,124	8,496
POT. TOTAL (Kcal/H)			9.971

INYECTORES (GAS ENVASADO)

DIÁMETRO	CANT.	Kcal/H	TOTAL (Kcal/H)
0,70	1	1,375	2,813
0,90	4	2,275	9,100
POT. TOTAL (Kcal/H)			10.475

DETALLES DE ELEMENTOS · COMPONENTES

Nº	DESCRIPCIÓN	MED.	MATERIAL	CANT.
1	CAÑO ROSCADO	1/2"	HIERRO	3
2	VAINA	25 x 25	HIERRO	1
3	VÁLVULA DE SEGURIDAD	1/2"	ALUMINIO	1
4	VÁLVULA SOLENOIDE	1/2"	ALUMINIO	1
5	TUERCA DE CONEXIÓN	1/2"	BRONCE	2
6	CAÑO ALUMINIO	1/2"	ALUMINIO	1.5
7	CAÑO ALUMINIO	5/16"	ALUMINIO	1.2
8	CAÑO COBRE	1/4"	COBRE	1.2
9	BOKER		HIERRO	4
10	TERMOCUPLA	1200	COBRE	1
11	PILOTO	1/2"	HIERRO	1

HC. 910 | GAS

DIMENSIONES	910 x 740 x 810 (1410) mm (Frente x Prof. x Alto (base))
MATERIAL	Acero inoxidable
ALIMENTACIÓN	Gas natural / Gas envasado - Agua - 220 V / 2 A
POTENCIA	440 W

BRAFH

DESARROLLO Y EQUIPAMIENTO GASTRONÓMICO

Dean Funes 3555, Rosario, Santa Fe, Argentina • Tel-fax 341 432 4383-83 / 525 1228

BRAFH.COM.AR

Dibujó: Gauna • 14.09.17