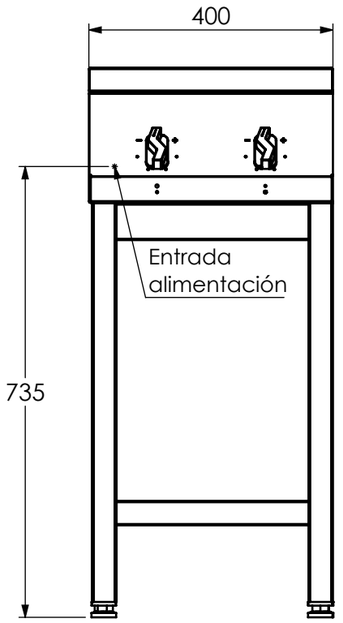


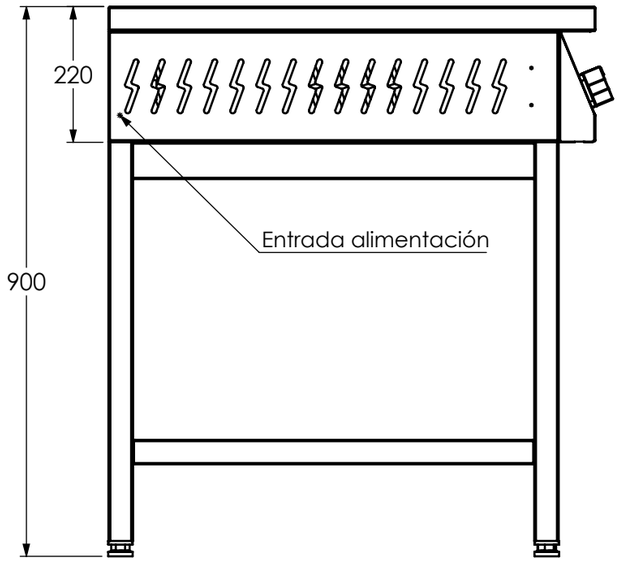


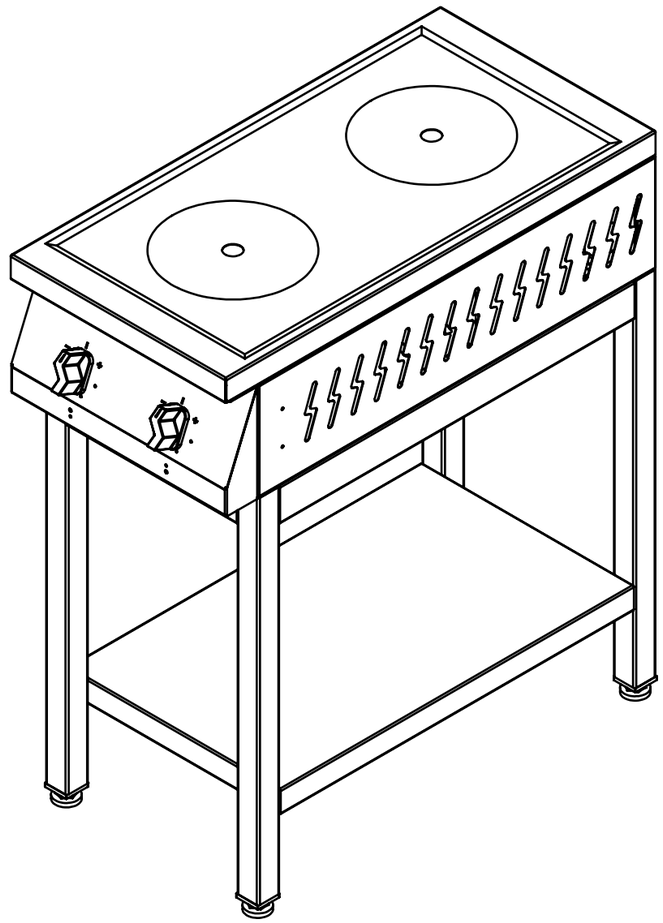

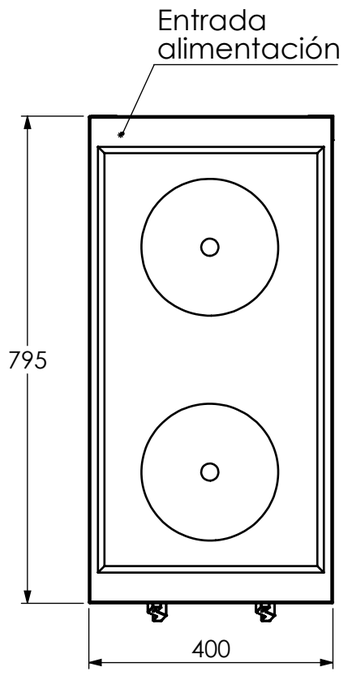


| | | | | |
|---|---|---|---|---|
| Dimensiones (mm) | L:400 x P:795 x A:900 (220) | Anafe 400 Electrico 2H | | BRAFH |
| Peso (Kg) | | BASE INOXIDABLE | | |
| Material | AISI 430 ESM | Notas: | MEDIDAS GENERALES | Medidas en mm / Fecha / Nombre |
| Material base | AISI 430 ESM | | | Diseñó / OFICINA TECNICA |
| Alimentación | 380V | | | Esc: / Revisó |
| | | | | Plano / Aprobó |
| Potencia | 5.200W | Industrias BRAFH // Tel: 341 7765455 // www.brafh.com // Dean Funes 3555 // Rosario - Santa Fe - Argentina | | Rv..0 / RC 7.3 A Rev.00 |

\\serverbejerman\maquinas\16. LINEA ELECTRICA\01. ANAFES\

Las imágenes son exclusivamente de caracter ilustrativo. Las especificaciones y demás particularidades están sujetas a modificaciones.

TOL: 0 -1 (X)

TOL: +1 0 X

TOL: +-1 X