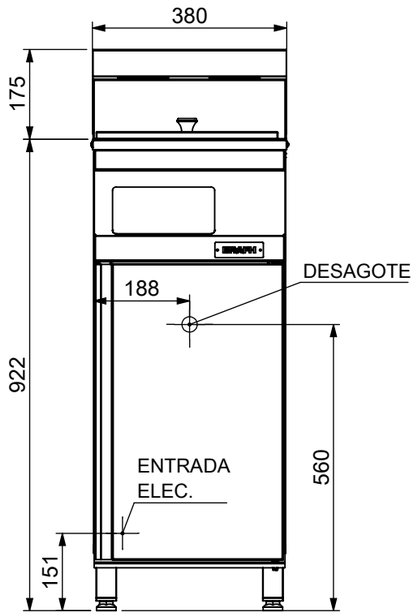

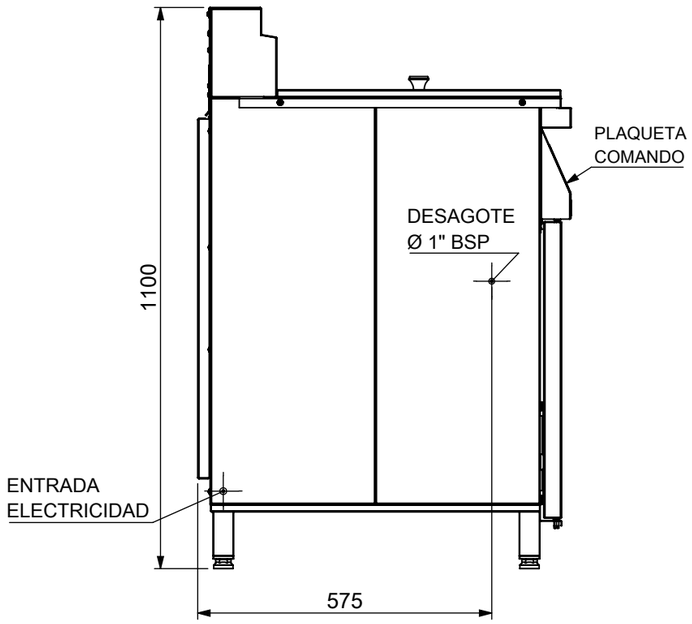

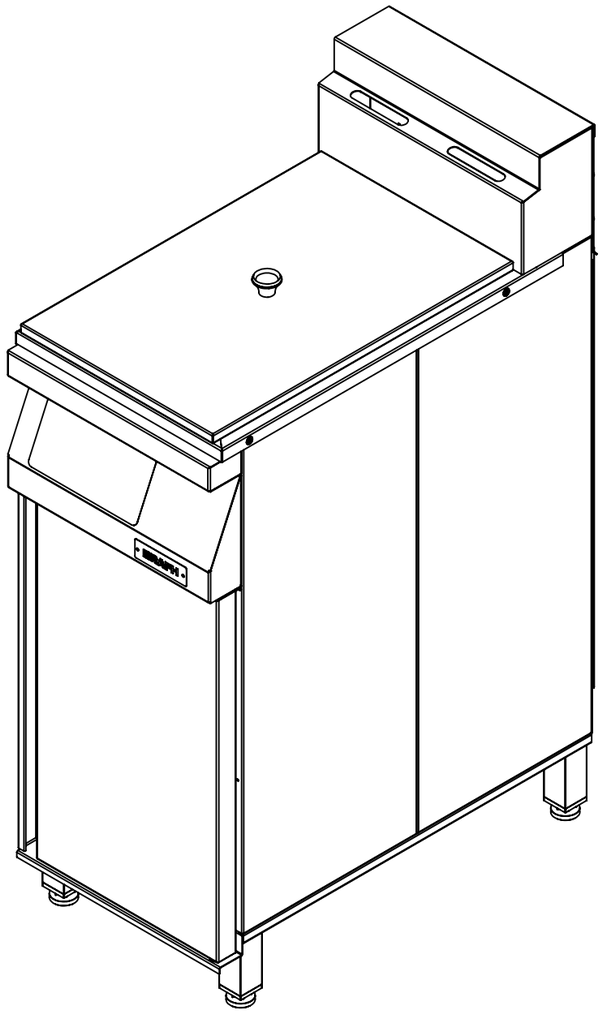

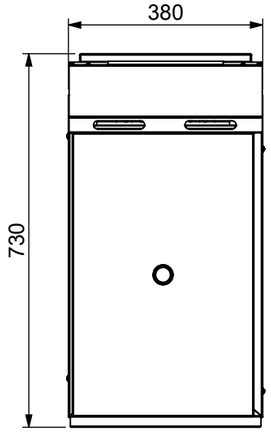

Las imágenes son exclusivamente de caracter ilustrativo. Las especificaciones y demás particularidades están sujetas a modificaciones.

TOL: 0 -1 (X)

TOL: +1 0 (X)

TOL: +-1 X

Dimensiones (mm)	380x730x1100 mm	FREIDOR ELEC. 28L		BRAFH
Peso (Kg)	46 KG	Freidor automatico 28 litros eléctrico		
Material	Acero inoxidable	Notas:	MEDIDAS GENERALES	R:. / Fecha 28/05/2024
Material base	Acero inoxidable			Medidas en mm / Diseñó MARELLI A.
Alimentación	380V - 30A			Plano N°
Potencia	10.200W	INDUSTRIAS BRAFH/Dean Funes 3555/Tel-fax 0341 4324382-83 5251228/www.industriasbrafh.com.ar/Rosario-Sta Fe-Argentina		RC 7.3 A Rev.00