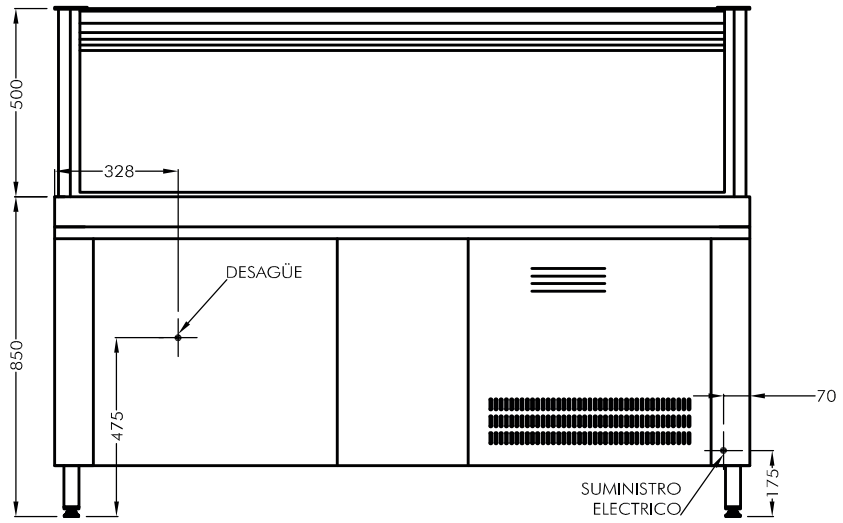

VISTA FRONTAL
ESC. 1:20

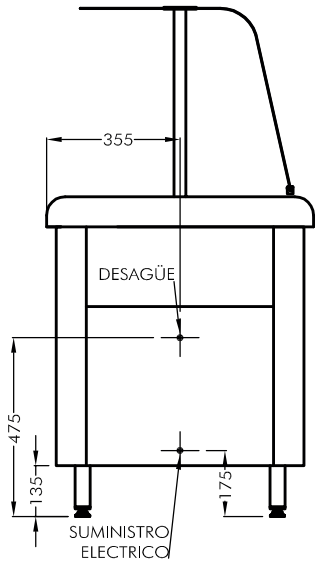

VISTA LATERAL
ESC. 1:20

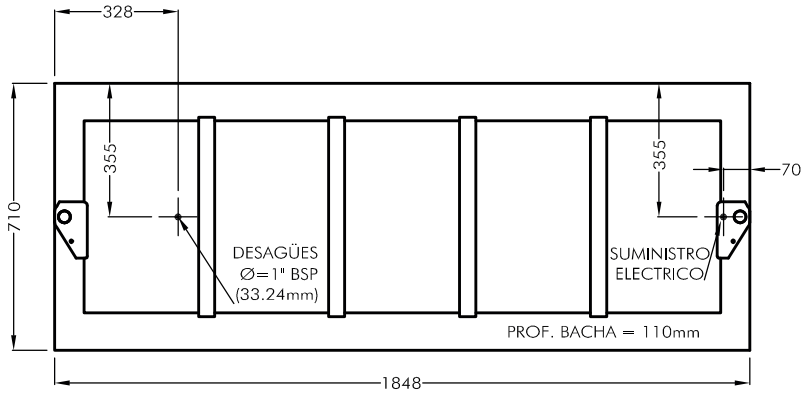

VISTA SUPERIOR
ESC. 1:20

LSV | SALAD BAR MURAL 5B - SERVICIO ASISTIDO

DIMENSIONES	1848 x 710 x 850 mm (Frente x Prof. x Alto)
MATERIAL	Acero inoxidable AISI 304 / AISI 430 Esm.
ALIMENTACIÓN	220 V - 2 A / Agua fría
POTENCIA	1/2 HP
OPCIONALES	Deslizador de bandejas / Iluminación / Cenefa calefaccionada

BRAFH

DESARROLLO Y EQUIPAMIENTO GASTRONÓMICO

Dean Funes 3555, Rosario, Santa Fe, Argentina • Tel-fax 341 432 4383-83 / 525 1228

BRAFH.COM.AR

Dibujó: Gauna • 19.06.17