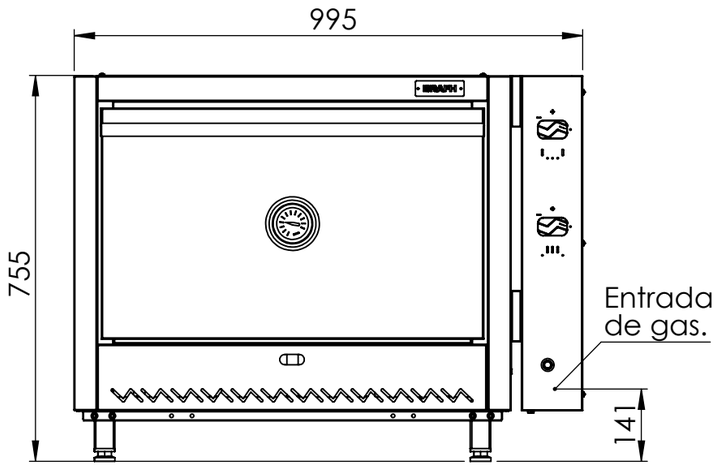

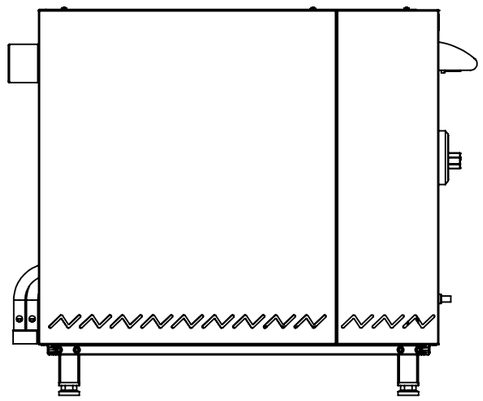

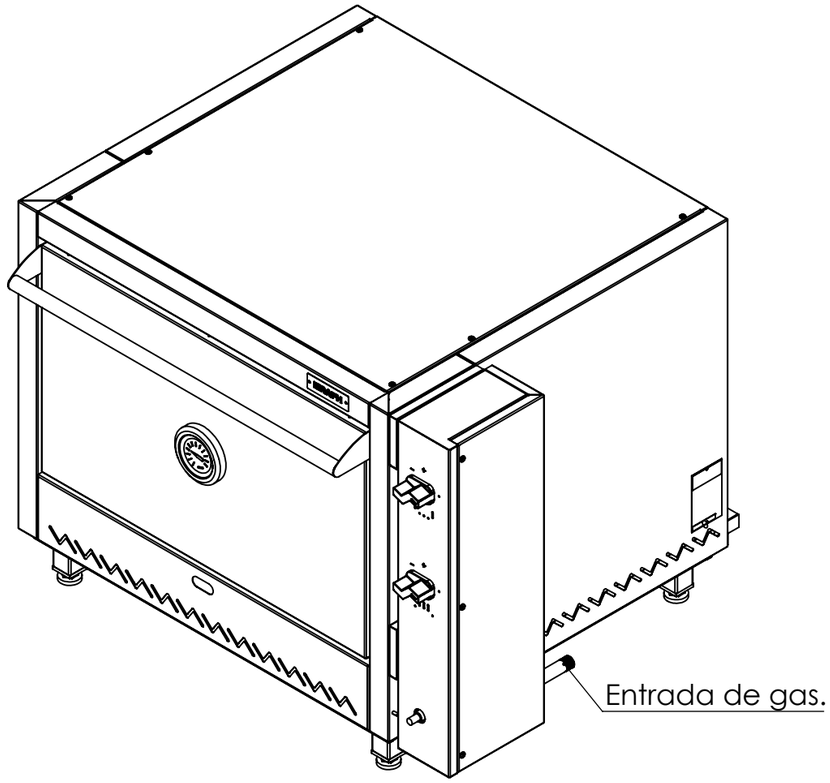

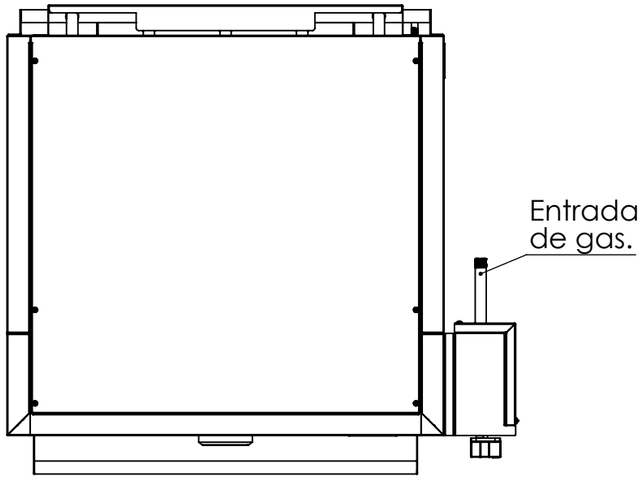

INYECTORES (GAS NATURAL)			
DIAMETRO	CANT.	(Kcal/H)	TOTAL (Kcal/H)
1,50	1	3,320	3,320
2,00	5	5,866	29,330
POT. TOTAL (Kcal/H)			**32,650**
INYECTORES (GAS ENVASADO)			
DIAMETRO	CANT.	(Kcal/H)	TOTAL (Kcal/H)
1,00	1	2,813	2,813
1,5	5	6,328	31,640
POT. TOTAL (Kcal/H)			**34,453**

H12M- HORNO PIZZERO 12 MOLDES

BRAFH

DESARROLLO Y EQUIPAMIENTO GASTRONÓMICO

Rev:		FECHA	12.07.22
Medidas en mm		DISEÑÓ	MARELLI
PLANO	N°PLANO	APROBÓ	

INDUSTRIAS BRAFH/Dean Funes 3555/Tel-fax 0341 4324382-83 5251228/www.industriasbrafh.com.ar/Rosario-Sta Fe-Argentina

RC 7.3 A Rev.00