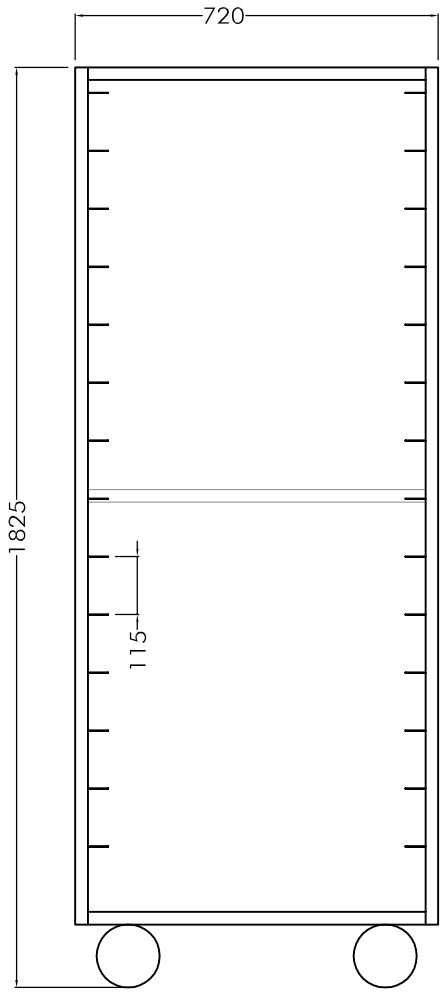

VISTA FRONTAL
ESC. 1:12

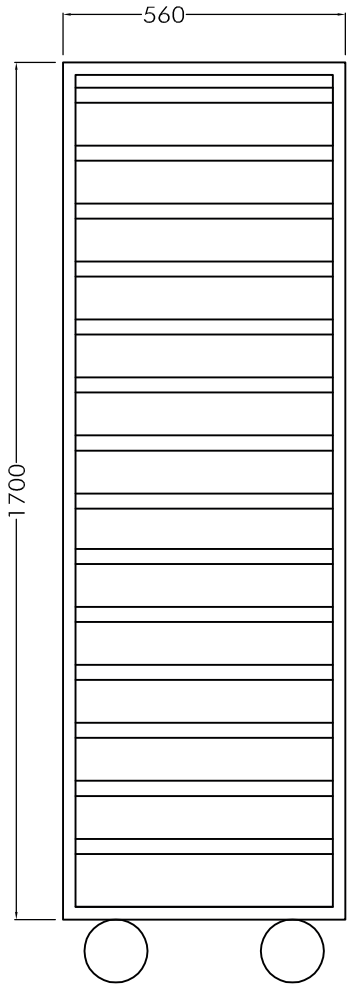

VISTA LATERAL
ESC. 1:12

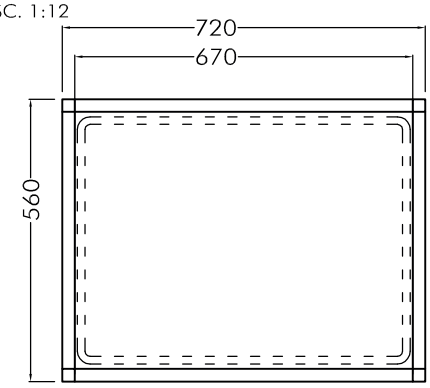

INGRESO
BANDEJAS

VISTA SUPERIOR
ESC. 1:12

CARRO BANDEJERO | 14 BAND. GN 2:1 / 28 GN 1:1 - DISP B

DIMENSIONES	720 x 560 x 1825 mm (Frente x Prof. x Alto)
MATERIAL	Caño 25x25 acero inoxidable / AISI 304
OPCIONAL	Tope Bandejas / Traba Bandejas / Manijas

BRAFH

DESARROLLO Y EQUIPAMIENTO GASTRONÓMICO

Dean Funes 3555, Rosario, Santa Fe, Argentina • Tel-fax 341 432 4383-83 / 525 1228

BRAFH.COM.AR

Dibujó: Marmiroli • 14.09.17